Pièces détachées
Electroménager
Chauffage
Motoculture
www.carre-lutz.com
www.clpieces.com
Pièces détachées
Electroménager
Chauffage
Motoculture

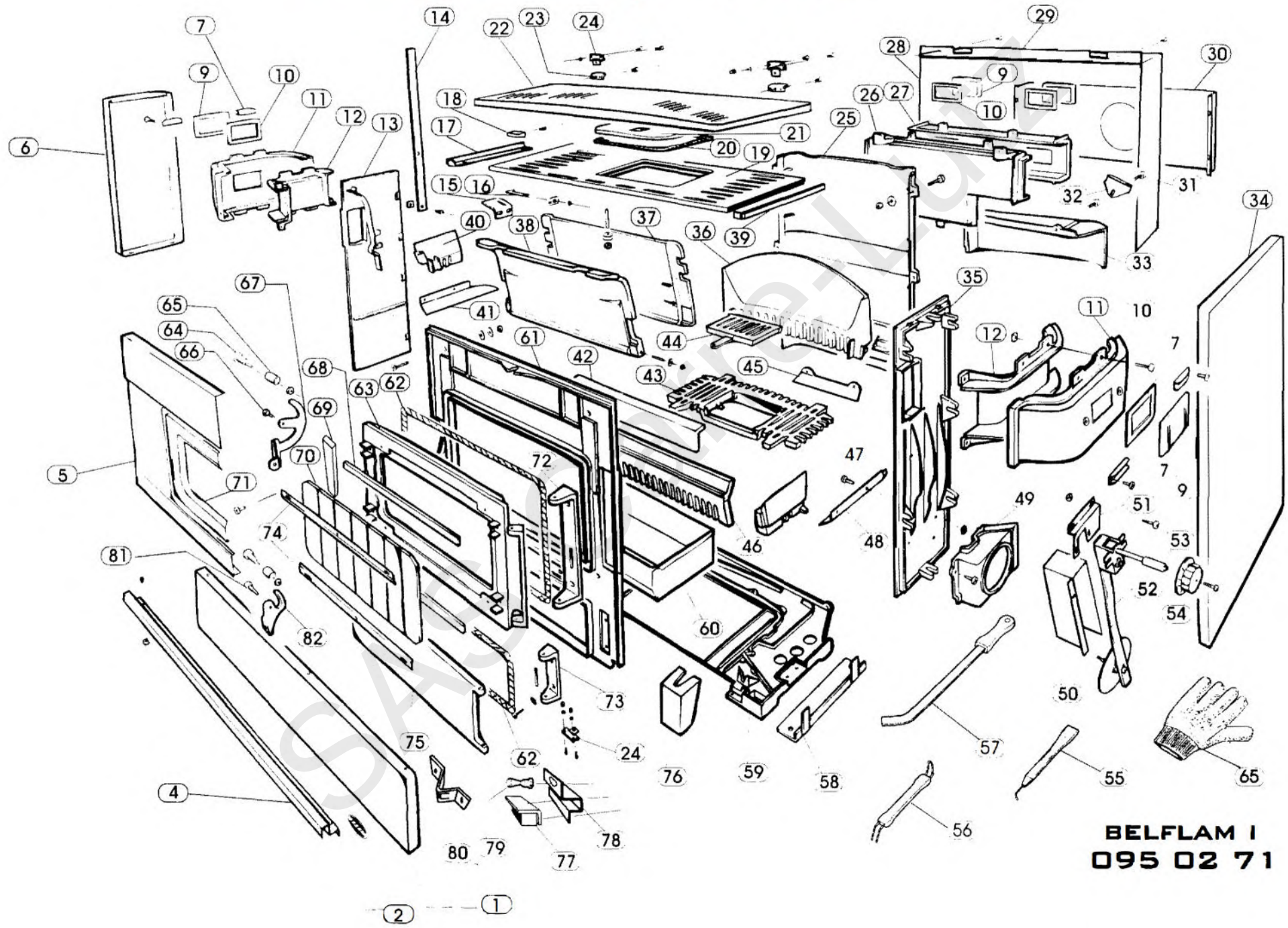

Rep No Afb	Cmde No Best	Designation	Omschrijving	Reference Referentie	Points Punten
1	**18640**	DEVANTURE INF.ENS1 E BEI	GEH.BENEDEN VOORPANEEL 1 E BEI	08110430100121	260
1	**16670**	DEVANTURE INF.ENS1 E ANH	GEH BENEDEN VOORPANEEL 1 E ANC	08110430100140	260
1	**19700**	DEVANTURE INF.ENS1 E CHA	GEH.BENEDEN VOORPANEEL 1 E BLK	08110430100182	260
2	**19679**	LOGO EFEL ARGENT		00000031200000	50
4	**14648**	POIGNEE D GRC	HANDVAT D LGR	08110565104039	194
4	**14646**	POIGNEE D GOL	HANDVAT D GOL	08110565104050	194
5	**14520**	DEVANTURE CENTR ENS. E BEI	GEH.MIDDELSTE VOORPANEEL E BEI	08110437100121	568
5	**15826**	DEVANTURE CENTR.ENS. E ANH	GEH.MIDDELSTE VOORPANEEL E ANC	08110437100140	568
5	**14521**	DEVANTURE CENTR ENS. E CHA	GEH.MIDDELSTE VOORPANEEL E BLK	08110437100182	568
6	**28365**	PIGNON G-D ENS. E ANH	GEHEEL R-L ZIJKANT E ANC	18660424100140	297
6	**11812**	PIGNON G-D ENS. E HAV	GEHEEL R-L ZIJKANT E HAV	18660424100160	297
7	**3553**	LOQUET	KLINKSE	08111566105000	200
9	**3218**	TAMPON RAMONAGE PETIT MO	ROETLUIK KLEIN MODEL	00000565305000	27
10	**31**	JOINT TAMPON NETTOYAGE	VEZELPAKK. ROETKLEP KL. (10)	00000010470000	70
11	**552**	CONDUIT FUMEE EXTERIEUR G-DR	BUITEN R.-L. ROOKKANAAL	00000685155000	148
12	**558**	CONDUIT FUMEE INTERIEUR G-DR	R.-L. BINNEN ROOKKANAAL	00000685165000	148
13	**642**	PIGNON GAUCHE FOYER	LINKER ZIJKANT VAN HAARD	09302015105000	310
14	**18637**	COMMANDE GRILLE Q NOI	BEDIENING ROOSTER Q ZWA	09302500102001	19
15	**18638**	GUIDE COMMANDE GRILLE Q NOI	BEDIEN.LEISTANG ROOSTER Q ZWA	09302505102001	6
16	**18106**	TIGE DE GRILLE LG=63		00000171580000	25
17	**11820**	EQUERRE GAUCHE Q NOI	LINKER HAAK Q ZWA	18660706102001	22
18	**75**	POIGNEES COUV.6612	ARDEN HANDGREEP DEKSEL	00000150220000	35
19	**15776**	TAQUE P	BOVENBLAD P	08110030106000	500
20	**6412**	CORDE CERAROPE D6 (X5)	CERAROPE D. 6 - METER	00000010720000	0
21	**15839**	TAMPON P	TAP P	08110035106000	130
22	**28320**	COUVERCLE E ANH	DEKSEL E ANC	49502450700140	350
22	**28435**	COUVERCLE E HAV	DEKSEL E HAV	49502450700160	350
23	**3865**	ARRET	STOP	49165846105000	20
24	**407**	CHARNIERE CGME 49	SCHARNIER 04006	00000040060000	12
25	**775**	DERRIERE DE FOYER O75I5	RUG VAN HAARD	00000685135000	882
26	**2779**	RECUPERATEUR PARTIE AVAN	RECUPERATOR VOORSTUK	00000062125000	325
28	**1450**	DOS COTE GAUCHE	RUG LINKS	00007515382001	54
29	**1476**	DOS TOLE PARTIE SUPERIEURE	BOVENSTUK RUGPLAAT	00007515372001	72
30	**18639**	PROTECTEUR ARRIERE SUP.		00008110422001	0
31	**1445**	DOS COTE DROIT	RUG RECHTS	00007515392001	54
32	**4750**	SUPPORT BULBE	BOLSTEUN	00008213635000	30
33	**3551**	CONDUIT AIR PRIMAIRE	PRIMAIRE-LUCHTKANAAL	00000685145000	140
34	**15825**	PIGNON DROIT ENS. E ANH	GEHEEL RECHTER ZIJKANT E ANC	08110420100140	285
34	**14516**	PIGNON DROIT ENS. E HAV	GEHEEL RECHTER ZIJKANT E HAV	08110420100160	285
35	**634**	COTE DROIT DE FOYER	COTE GAUCHE FOYER	00000685115000	310
36	**576**	CORBEILLE ARRIERE	ACHTERKORF	00000685225000	442
37	**3357**	TREMIE	TRECHTER	00000685215000	297
38	**2522**	PLAQUE FIXE MAGASIN	VASTE BUNKERPLAAT	00000685205000	374
39	**16688**	EQUERRE DROITE Q NOI	RECHTER WINKELHAAK Q ZWA	18660709102001	22
40	**607**	CORBEILLE GAUCHE	LINKERKORF	00000685235000	104
41	**19676**	CHASSE-CENDRES GAUCHE	LINKER ASBAK MONTUUR	09502585105000	10
42	**759**	DEFLECTEUR	DEFLECTOR	00000685265000	71
43	**1835**	GRILLE DE FOND CHARBON	BODEM KOLENROOSTER	09302119105000	217
44	**1905**	GRILLE TIRETTE	SCHUDROOSTER	09254120105000	66
45	**19678**	CHASSE-CENDRES	ASBAK MONTUUR	09502587105000	15
46	**586**	CORBEILLE AVANT	VOORKORF	00000685255000	232
47	**598**	CORBEILLE DROITE	RECHTERKORF	00000685245000	104
48	**19677**	CHASSE-CENDRES DROIT	RECHTER ASBAK MONTUUR	09502586105000	10
49	**3552**	BOITE ARRIVEE AIR PRIMAIRE	TOEVOERDOOS PRIMAIRE LUCHT	00000685355000	50
50	**3681**	PROTECTEUR THERMOSTAT	BESCHERMPLAAT THERMOSTAAT	00007010675000	20
51	**3183**	SUPPORT THERMOSTAT	STEUN THERMOSTAAT	00007515362001	25
52	**3303**	THERMOSTATS 06815	STEENKOOLTHERMOSTAAT	00000120250000	210
53	**13713**	ALLONGE THERMOSTAT 08755/08786	VERLENGSTUK THERM. 08755/86	00000171280000	40
54	**2328**	MANETTES TH.06815-515	HENDEL KOLENTHERMOST.+SCHROEF	00000140060000	46
55	**20019**	CROCHET OUVERTURE DE PORTES		00000038110000	111
56	**20018**	CROCHET FOURCHE		00000038090000	94
57	**20017**	PIQUE-FEU		00000038080000	136
58	**15779**	SUPPORT PIGNON ENS. Q NOI	GE.ZIJDELINGSE STEUN Q ZWA	08110686102001	10
59	**15774**	FOND FOYER	HAARDBODEM	08110005105000	780
60	**3549**	CENDRIER ENS. Q NOI	GEH.ASBAK Q ZWA	08110580102001	188
61	**15775**	DEVANTURE FOYER	VOORKANT VAN HAARD	08110025105000	465
62	**4138**	CORDE CERAROPE D8 (X5)	CERAROPE D.8 METER	00000010730000	1
63	**16807**	PORTE FOYER	HAARDDEUR	08110040105000	468
64	**13366**	VIS CGME 251	SCHROEF CGME 251 - 10 ST.	00000170200000	117
65	**15073**	GANT	HANDSCHOEN VOOR STEENKOOL	00000252000000	50
66	**99**	VIS GGME 212 (VIS CLENCHE)	AS KAP 10 ST.	00000170150000	60
67	**14647**	CLENCHE E ANH	KLINK E ANC	08110470100140	80
67	**14645**	CLENCHE E HAV	KLINK E HAV	08110470100160	80
68	**14642**	JOINT LYTHERM 1750 LG :345X9	HORIZONT. DICHTING 18660 48836	00000014190000	10
69	**14643**	JOINT LYTHERM 1750 LG:146X9	VERTICALE DICHTING 18660	00000014200000	10
70	**14644**	LAMELLES JEU 347X163	STEL PYREXSTRIPJES 18660	00000021090000	186
	18287	LAMELLE COINS COUPES 49.5X163		00000020460000	30
	18288	LAMELLE 49.5X163		00000020470000	29
71	**14522**	COUVRE-PORTE E ANH	DEKSELDEUR E ANC	08110460100140	119
71	**14523**	COUVRE-PORTE E HAV	DEKSELDEUR E HAV	08110460100160	119
72	**440**	CHARNIERE PORTE FOYER	SCHARNIER HAARDDEUR	00000685325000	39
73	**439**	CHARNIERE PORTE CENDRIER	SCHARNIER ASBAKDEUR	08110060105000	27
74	**15781**	SERRE-PYREX	GLASKLEM	08110480105000	30
75	**2570**	PORTE CENDRIER	DEUR ASLADE	00000685122001	161
76	**11383**	PIEDS	POTEN	00018612161000	58
77	**1622**	FERMETURE MAGNET.7 K (X3)	MAGNEETSLUITING 03030	00000030300000	98
78	**15778**	SUPPORT NU Q NOI	BL.STEUN Q ZWA	08110648102001	10
79	**3082**	BOUTONS SPIRE FEM.CGME188 (X10	MN. STAL. SP.VEER KNOP-10 ST.	00000170560000	70
80	**13706**	CLIPS SRV 5192D	KLEM SRV 5192D - 10 ST.	00000060080000	40
81	**3518**	VIS GCME 184(CLENCHE)	SCHOEF KLINK CGME 184 - 10 ST.	00000170540000	69
82	**16877**	CLENCHE Q NOI	KLINK Q ZWA	08945470102001	10

BELFLAM I

0950271

SASSGarre-Lutz